DP - T - Nutschaftfräser C319

Schneidstoff	Zähnezahl	Vorschub	Verbund
DP	Z 2+1	MEC	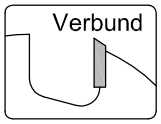

Ausführung :

Körper aus Vergütungsstahl
Am großen Durchmesser zwei gerade oder schräge DP-Schneiden, auf beiden Seiten flankenschneidend, mit oder ohne Achswinkel.
Am kleinen Durchmesser eine gerade oder profilierte DP-Schneide, mit oder ohne Achswinkel.

Anwendung :

Zum einfräsen von T - Nuten.

Werkstückstoff :

Spanplatte, MDF- Platte;
roh oder beschichtet (Folie, Furnier, Melamin).

Maschine :

CNC - Bearbeitungszentren, Handoberfräsen, stationären Oberfräsen

Einsatzdaten :

Drehzahl n max = 24.000 U/min

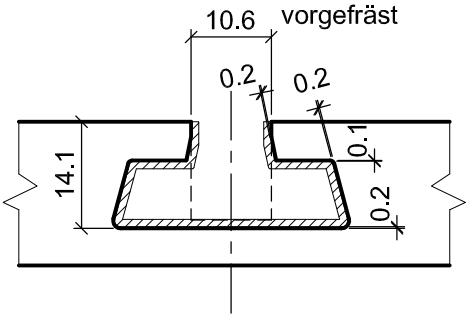

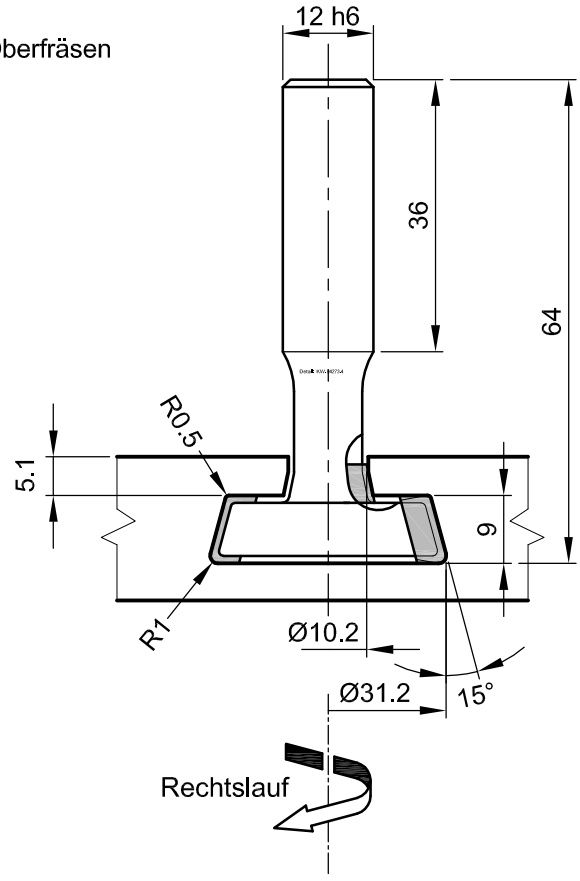

ALU-Schiene lt.Muster

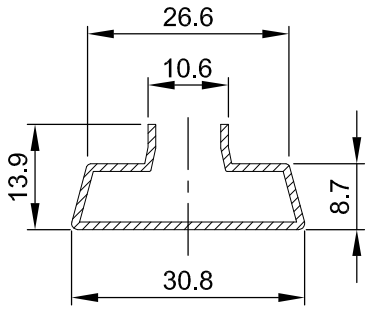

				Bestellnummer		
D	Schaft	SB	GL	Rechtslauf		
31	12x36	9	64	C319-3110	○	

● Ab Lager lieferbar ○ Kurzfristig lieferbar

Aigner WERKZEUGE
e-mail:office@aigner-werkzeuge.at
www.aigner-werkzeuge.at

Montiert in Schrumpfspannfutter HSK-F 63 (C915) : .....-M1
Montiert in Spannzangenfutter HSK-F 63 (C910) : .....-M2

Blattformat: **A4** 1:1
Zchng. - Nr. 43190.4

A-4715 Taufkirchen / Tr.
WIDLDORF 25
TELEFON (07733) 7583

DATUM: 16.09.2013
NAME: JH

C319